Always precise WINK HAUS

Ідеальне поєднання безпеки та зручності

keyTec X-tra — німецька система контролю доступу
підвищеної зламостійкості та секретності з реверсивним ключем

Модульна та надійна гнучкість

keyTec X-tra
PATENT
2029

Циліндри у системі keyTec X-tra

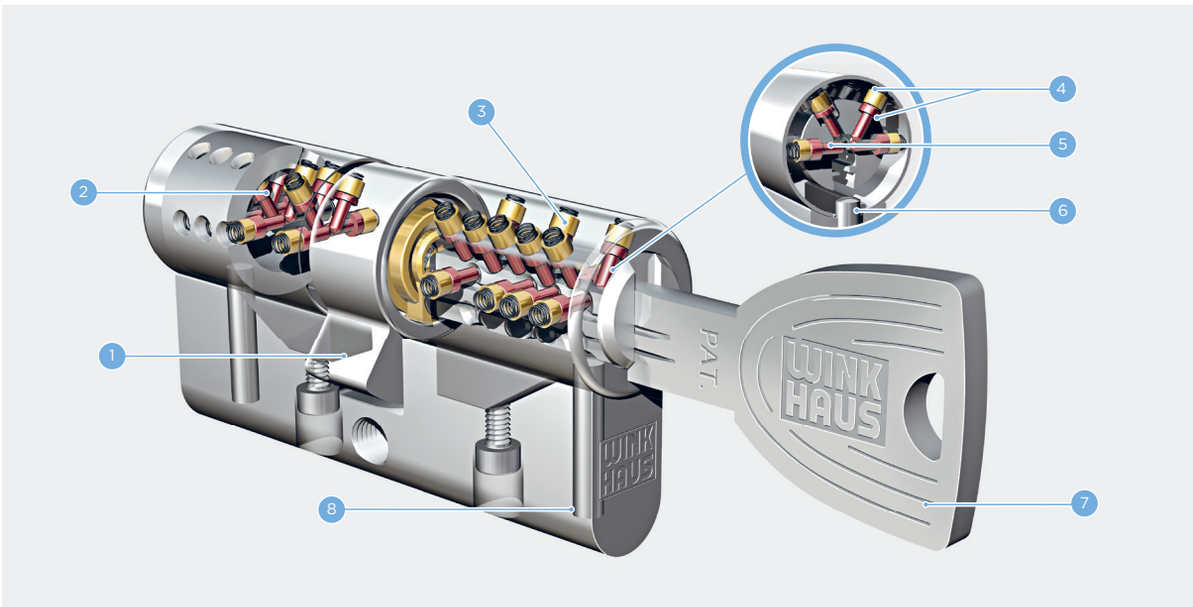

1. Монолітний кулачок CAM.
2. Блокуючий активний пін.
3. Боді пін.
4. До 20 пінів з симетричним розміщенням відносно один одного.*
5. Унікальна запатентована форма пінів.
6. Захист від розсвердлювання: стальний штифт збільшеного діаметру.
7. Ергономічна голівка ключа.
8. Захист від розсвердлювання.

* Кількість секретних пінів у циліндрах варіюється, їх кількість закладається на виробництві в Мюнстері та є комерційною таємницею.

keyTec X-tra це передова технологія безпеки серед широкої лінійки циліндрів Winkhaus. При виготовленні циліндрів застосовуються німецька технологія точного виробництва. keyTeck X-tra встановлюють на об'єкти де потрібна максимальна безпека: квартири, приватні будинки, комерційні структури. Завдяки конструктиву keyTec X-tra, будують багаторівневі системи Майстер ключ де можуть використовуватись тисячі циліндрів.

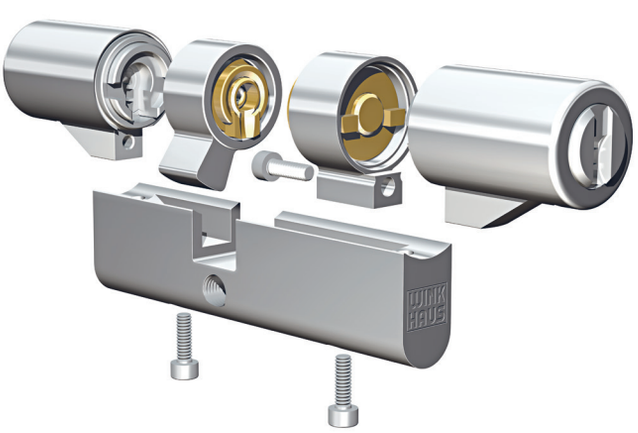

Модульний конструктив циліндрів X-tra дозволяет скоротити складські витрати: для швидкого виготовлення циліндра з потрібним розміром, достатньо мати подовжуючі частини корпусу та секретні модулі з наточеними ключами.

Технічні особливості

- Секретність циліндру забезпечують до 20 активних пінів, які розміщені в циліндрі з не симетричним зміщенням відносно один одного, в чотирьох різних площинах. Кількість секретних пінів у кожному циліндрі різна та відома тільки виробнику Winkhaus Germany.
- Монолітний кулачок (CAM) виготовлений із загартованої сталі;
- Ускладнений профіль ключа повністю виключає можливість не санкціонованого його копіювання;
- Сплав мельхіору з додаванням нікелю забезпечують високу зносостійкість ключа в процесі експлуатації;
- Циліндри keyTec X-tra можуть об'єднуватись в системи «Один ключ» та «Майстер ключ».

Ергономічні та захищені ключі

Ключі у системі keyTec X-tra

Виготовлення дублікатів циліндрів та ключів здійснюється виключно після надання магнітної картки користувача (картки безпеки), яка входить у комплектацію циліндра. Дублікати виготовляються на заводі в Німеччині.

Ключ X-tra симметричний, що дозволяє використовувати обидві сторони без необхідності підбирати сторонність при використанні.

1. Опції циліндра;
2. Маркування системи;
3. Номер картки безпеки;
4. Заводські позначення;
5. Закодована нарізка ключа у літерно-числовій комбінації.

1. Патент до 2029 року;
2. Багатоступенева нарізка;
3. Профіль ускладненої форми.

Конструктив циліндра розроблений німецькими інженерами при тестуванні отримав максимальні характеристики:

- По кількості секретних комбінацій;
- Стійкості до вандальних атак;
- Захисту від корозії;

Для маркування та швидкої ідентифікації ключів, доступні накладки на ключі у різній кольоровій гамі.

Сертифікований за EN1303 / SKG / VdS за найвищим класом стійкості до розсвердлювання, захисту від зламу, секретності, стійкості до температур та агресивного середовища. Захист від витягування згідно VdS 2156, клас B (+). Максимальний захист від висвердлювання згідно EN 1303;

Патент до 2029 року захищає систему keyTeck X-tra від нелегального дублювання ключів. Це означає що копію ключа можливо зробити тільки в сертифікованому центрі з виготовлення ключів або у Winkahus. Реверсивний ключ має запатентовану нарізку та лазерне гравірування від виробника із назвою постачальника та номером серії.

Захист від свердління відповідно до EN 1303 / SKG

Сертифікований згідно EN 1303 / SKG / VdS

Engineered in Germany

Компанія Winkhaus з 1854 року вражає покупців своїми інноваційними виробами. У центрах розвитку Winkhaus в Німеччині інженери розробляють найсучасніші моделі віконної та дверної техніки з урахуванням останніх технологічних досягнень. Завдяки їх наполегливій праці проекти набувають реального втілення, тому кожен виріб є взірцем німецької інженерної майстерності.

ТОВ «Вінкхаус Україна»

вул. Свято-Покровська, 68,
смт Гостомель, 08290, Україна
T +38 044 390 29 93
F +38 044 390 29 95

info@winkhaus.com.ua
winkhaus.ua

ZO-keyTec X-tra. 01/2020. © Всі права захищені.