Розумний ключ до Вашої оселі

blueCompact

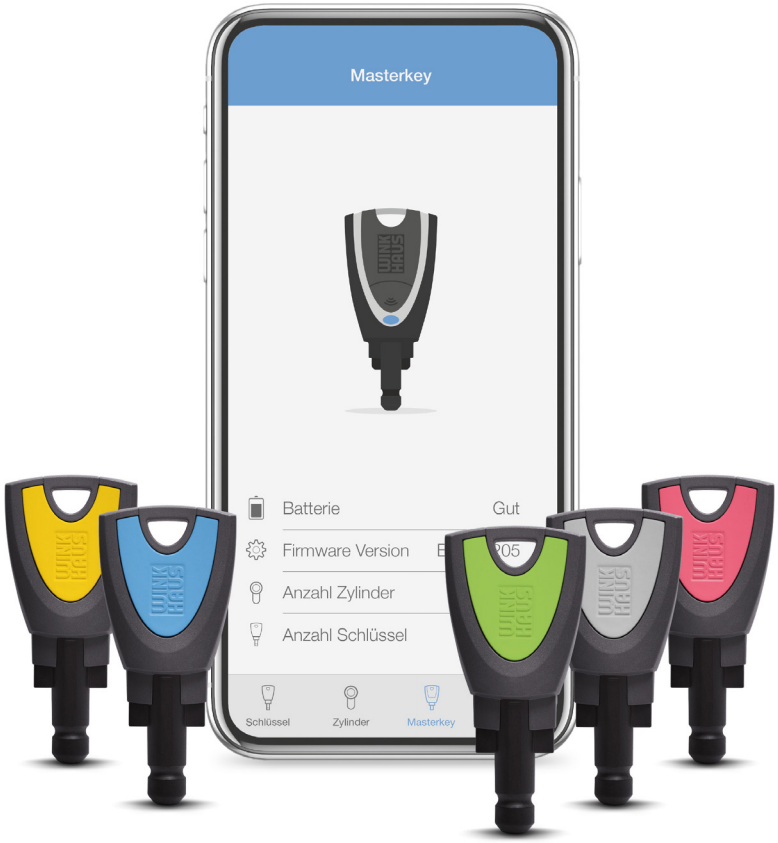
Masterkey
Batterie
Gut
Firmware Version
Anzahl Zylinder
Anzahl Schlüssel
Schlüssel
Zylinder
Masterkey

Сучасно. Безпечно. Розумно.

На зміну численним механічним ключам приходить нове покоління систем контролю доступу — електронна бездротова система Winkhaus blueCompact.

blueCompact - це перша система контролю доступу з керуванням через додаток на смартфоні або планшеті. Завдяки цьому, конфігурацію можна виконати самостійно і модифікувати в залежності від індивідуальних побажань користувача.

blueCompact - це ідеальний продукт для приватних будинків, офісних і громадських будівель (поліклінік, юридичних контор тощо).

BlueCompact - система контролю доступу нового покоління

+ Зручність: керування системою доступу до приміщення через смартфон;
+ Гнучкість: швидке блокування загубленого ключа;
+ Контроль: реєстрація часу входу та часу замикання;
+ Керування: оперативне перепрограмування прав доступу;
+ Безпека: дані, призначені для користувача, зберігаються тільки на ключі;
+ Plug&Play: проста відео-інструкція по налаштуванню системи;

Смарт Ключ у форматі мобільного Додатку

Технологічний прогрес і поширення розумних технологій надали людству ефективні інструменти, які сьогодні допомагають зробити життя більш комфортним, економічно виваженим та безпечним. Цей новий тип технологічного розвитку також відкриває зовсім нові можливості для систем розумного будинку.

blueCompact — це візитна картка розумного будинку. Нове покоління системи контролю доступу в приміщення з високим рівнем безпеки.

Завдяки інтелектуальній системі, керування та контроль доступу в будівлю стає максимально зручним, гнучким і безпечним, а також може бути легко модифікований залежно від побажань користувачів. За допомогою безкоштовного мобільного додатку blueCompact App швидко і легко програмувати і перепрограмувати ключі та циліндри, здійснюючи керування доступом.

Інтелектуальна система та мобільний додаток

На сьогодні все частіше відбуваються спроби крадіжки даних з «хмарних сховищ», тому потрібні альтернативні засоби їх захисту.

Використовуючи blueCompact, немає підстав для хвилювання за безпеку даних! Смарт ключ blueCompact не має хмарної пам'яті і зберігає всю конфіденційну інформацію тільки на Майстер-ключі.

Завдяки цьому забезпечується надійний захист користувацьких даних у випадках втрати або крадіжки смартфона.

Оперативна реакція на втрату ключа

З blueCompact втрачені ключі — це не проблема: мобільний додаток blueCompact App дозволяє в будь-який час заблокувати загублений ключ та не проводити заміни циліндра, що було б необхідно при використанні механічних систем.

Це не тільки забезпечує захист від несанкціонованого проникнення, але ї економить бюджет від зайвих витрат на покупку та встановлення нового циліндра. У разі якщо втрачений ключ буде знайдений його можна розблокувати і запрограмувати за новою схемою доступу.

Інтелектуальна система та мобільний додаток

Всі циліндри blueCompact в конструктиві мають годинник реального часу, завдяки цьому в пам'яті циліндра реєструється кожне використання ключа. Система зберігає останні 2000 записів про використання ключа.

Власник системи в будь-який час може зробити запит через Додаток blueCompact App та отримати повний протокол пересувань по будівлі, тобто повну інформацію де, ким та коли був використаний конкретний ключ. Завдяки цьому, можна фіксувати час входу і виходу всіх користувачів системи.

blueCompact — це оптимальний інструмент для обліку робочого часу на підприємствах, в приватних будинках, щоб здійснювати моніторинг, наприклад, повер¬нення дитини додому.

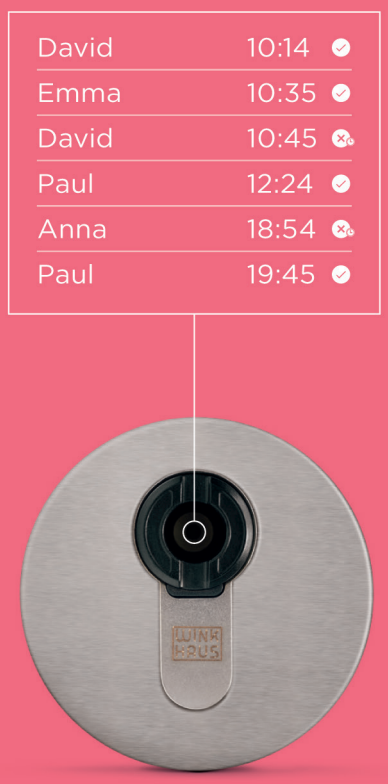

Дистанційне привласнення прав доступу

Іноді маленькі деталі роблять життя набагато простіше. Продумана до дрібниць, система blueCompact — це оптимальне рішення у випадках, коли необхідне дистанційне перепрограмування прав доступу.

Наприклад, залишений у сусіда додатковий ключ для використання у надзвичайних ситуаціях. У разі необхідності достатньо через додаток відправити дозвіл на доступ і дистанційно активувати ключ. У такому разі, ключу будуть присвоєні короткочасні права доступу до дверей, які обере власник будинку.

Створення та управління профілями часу

За допомогою часових профілів у системі blueCompact можна гнучко реагувати на різні події. При необхідності можна індивідуально призначати права доступу обраному колу осіб до певних приміщень і у певний час.

Наприклад, ця функція може бути корисною для управління доступом до орендованих квартир, чи для доступу партнерів у шоу-рум у неробочий час або просто, що попросити сусіда перевірити, чи вимкнено духовку.

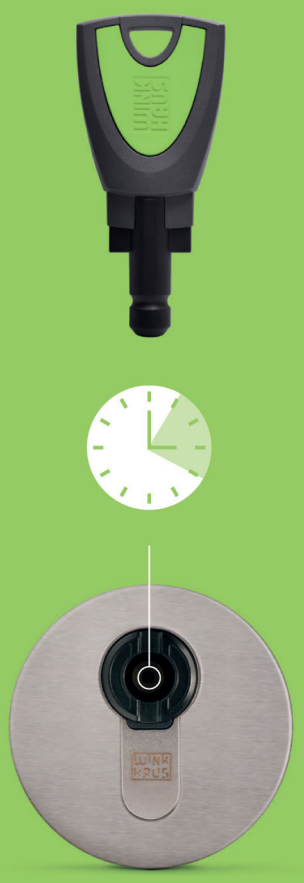

Легкість обслуговування

В основі системи контролю доступу blueCompact закладено зручне та інтуїтивно зрозуміле управління, що не вимагає спеціального навчання.

Правила користування системою викладені в простій покроковій формі Plug&Play (ввімкни та працюй). Завдяки підказкам для кожного пункту меню у формі відеоролика, можна швидко навчитися керувати системою і повторно звертатися до неї при необхідності.

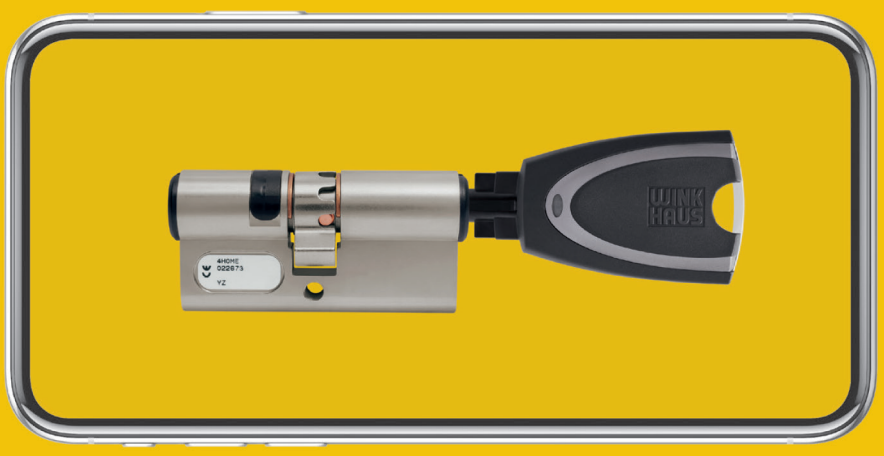

Можливість розширення та спрощений монтаж

Система blueCompact вражає не тільки своїми технологічними можливостями, але й продуманими та зручними для користувача компонентами. Циліндри системи мають таку ж форму, що і звичайні, тому їх можна легко встановити вже в існуючі двері. Коли офісне приміщення або будинок розростається, система BlueCompact адаптується до нової структури, оскільки може бути розширена до 25 циліндрів і 99 ключів. Також, у разі переїзду, не потрібно замовляти нову систему, існуюча легко демонтується та встановлюється у новій будівлі.

blueCompact у порівнянні з механічною системою

Конструктив blueCompact базується на системі електронних циліндрів та ключів, які мають цілий спектр функціональних переваг, що вигідно відрізняють їх від механічних аналогів.

	Механічні системи	blueCompact
Захист доступу	✓	✓
Організація системи доступу	✓	✓
Зміна прав доступу без додаткових витрат		✓
Контроль і моніторинг доступу		✓
Маркування дверей та ключів		✓
Проста інструкція		✓
Можливості модифікації системи		✓
Сучасний та інноваційний дизайн		✓
Дистанційне керування доступом		✓
Часові профілі		✓

blueCompact: огляд продукту

blueCompact: **універсальність компонентів**

blueCompact складається з універсальних компонентів, які оптимально підібрані один до одного та легко комбінуються для забезпечення індивідуального рішення для будь-якого будинку. Таким чином, ви можете бути впевнені, що Winkhaus blueCompact завжди буде найкращим рішенням для кожної ситуації.

Стартовий набір містить все, що потрібно для програмування системи вперше. Стартову систему можна доповнювати додатковими циліндрами та ключами користувачів у разі потреби.

Стартовий набір blueCompact Winkhaus

Комплект системи містить:

- Майстер-ключ (програматор);
- 4 ключі користувачів різного кольору: зелений, рожевий, жовтий, синій;
- Карта активації;
- Карта PUK;
- Адаптер для програмування ключів;
- Інструкція по швидкому запуску системи СКУД.

Майстер Ключ

Застосування

- Для програмування та керування системою BlueCompact або як активний ключ користувача для дистанційної авторизації;
- Як аварійне живлення для циліндрів (внутрішня та зовнішня функції живлення), наприклад, для відкриття у разі повністю розрядженої батареї циліндра за допомогою передачі індуктивної енергії;
- Діапазон температур: від -25 ° C до +70 ° C.

Властивості

- Майстер ключ виконує функцію ядра системи, на ньому зберігаються усі дані системи;
- Інтерфейс Bluetooth Low Energy забезпечує з'єднання з iOS та Android-смартфонами за допомогою додатка blueCompact App;
- Укомплектований літієвім елементом живлення (CR2035);
- Проста заміна батареї;
- Запис до 2000 останніх події;
- До 30 000 операції або 4 роки в режимі очікування, коли використовується як пасивний користувацький ключ (менше для програмування та використання в якості адаптера живлення);
- Світлодіодний індикатор для сигналізації про стан (статус Bluetooth, статус акумулятора тощо).

Ключі користувачів

Застосування

- Ідентифікатор для циліндрів blueCompact

Особливості

- Без елементів живлення;
- Не потребує додаткового обслуговування;
- Можна застосовувати Sterillium;
- Діапазон температур: від -20 ° C до + 75 ° C;
- Запропановані у п'ятьох кольорах: синій, рожевий, зелений, жовтий та сірий.

Двосторонній електронний циліндр тип BO 01

Область застосування

- Стандартні двері всередині приміщень;
- Двері, які повинні бути закриті в електронному режимі з обох сторін контрольованим чином;
- Клас середовища VdS II та IP54 від +5 ° C до +55 ° C.

Властивості

- Легко регульований циліндровий кулачок;
- Включає літієві елементи живлення;
- До 10 000 операції або до 6 років у режимі очікування;
- Функція протоколу з датою та часом;
- Мінімальна довжина: 30,7 мм / 32,4 мм.

	A (мм)	B (мм)
Базова довжина	30,7	32,4
Доступне розширення	35	35
	40	40
	⋮	⋮
	+5	+5

Двосторонній електронний циліндр тип BO 05 з одностороннім електронним управлінням

Область застосування

- Двері, які не потрібно блокувати та контролювати електронним способом зсередини, наприклад, двері у офісі;
- Клас середовища VdS II та IP54 від +5 ° C до +55 ° C.

Властивості

- Застосовується в стандартних дверях усередині будівлі, якщо потрібно контрольоване електронне закривання дверей тільки з зовнішнього боку (A) (наприклад, двері робочих кабінетів);
- Механічно замикається ключем з внутрішньої сторони (B);
- Включає літієві елементи живлення;
- До 10 000 операції або до 6 років у режимі очікування;
- Функція протоколу з датою та часом;
- Мінімальна довжина: 30,7 мм / 30,7 мм.

	A (мм)	B (мм)
Базова довжина	30,7	30,7
Доступне розширення	35	35
	40	40
	⋮	⋮
	+5	+5

Електронний циліндр з воротком тип BO 04 MK

Область застосування
- Стандартні двері всередині приміщень;
- Клас середовища VdS II та IP54 від +5 ° C до +55 ° C;

Властивості
- Електронно керований з одного боку;
- Легко регульований циліндровий кулачок;
- Механічна ручка з латуні та нікельованого покриття;
- Включає літієві елементи живлення;
- До 10 000 операції або до 6 років у режимі очікування;
- Протокол з датою та часом;
- Мінімальна довжина: 30,7 мм / 30,7 мм.

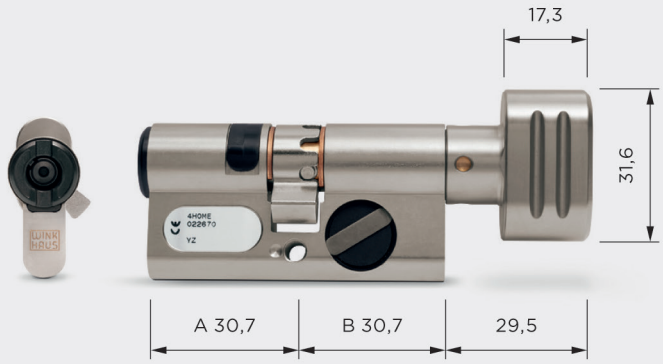

	A (мм)	B (мм)
Базова довжина	30,7	30,7
Доступне розширення	35	35
	40	40
	⋮	⋮
	+5	+5

Подвійний електронний циліндр тип BO 21

Область застосування
- Вхідні двері, які часто використовуються, двері у сад та на терсау;
- Всередині та зовні;
- VdS-середовище класу IV при -25 ° C до +65 ° C;
- IP67 відповідно до DIN EN 60529.

Властивості
- Корпус акумулятора на внутрішній стороні циліндра (B), потужні батарея з тривалим терміном служби; Електронно-керований з обох сторін;
- Легко регульований циліндровий кулачок;
- До 120 000 операцій або до 10 років у режимі очікування;
- Функція протоколу з датою та часом
- Мінімальна довжина: 30,7 мм / 32,4 мм

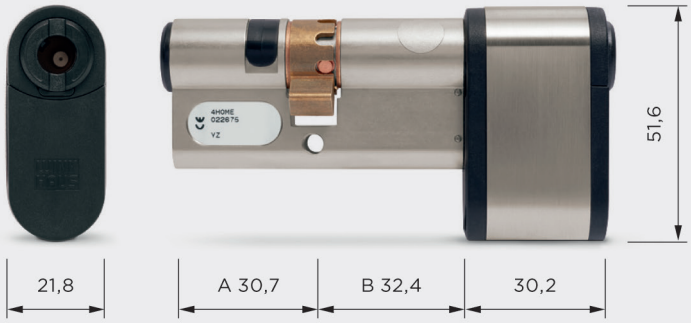

	A (мм)	B (мм)
Базова довжина	30,7	32,4
Доступне розширення	35	35
	40	40
	⋮	⋮
	+5	+5

Односторонній електронний циліндр тип BO 02

Область застосування

- В приміщенні;
- В замках-вимикачах або вимикачах ліфтів;
  Клас VdS-середовища II та IP54 від +5 ° C до +55 ° C;

Властивості

- Програмування електронного контролю;
- Легко регульований циліндровий кулачок;
- Включає літієві елементи живлення;
- До 10 000 операції або до 6 років у режимі очікування;
- Функція протоколу з датою та часом;
- Мінімальна довжина: 30,7 мм.

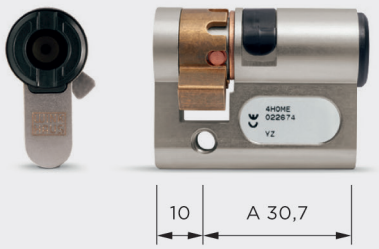

	A (мм)	
Базова довжина	30,7	
Доступне Verlängerung	35	
	40	
	⋮	
	+5	

Односторонній електронний циліндр тип BO 22

Область застосування

- Двері, які часто використовуються;
  В замках-вимикачах або вимикачах ліфтів;

Властивості

- Програмування електронного контролю;
  Легко регульований циліндровий кулачок;
  Включає літієві елементи живлення;
- До 120 000 операції або до 10 років у режимі очікування;
- Функція протоколу з датою та часом;
- Мінімальна довжина: 32,4 мм.

	A (мм)	
Базова довжина	32,4	
Доступне розширення	35	
	40	
	⋮	
	+5	

Електронний циліндр з воротком тип BO 04

Область застосування
- Двері, які часто використовуються, ззовні та всередині приміщень;
- Уникайте конденсації на стороні ручки
- Клас середовища VdS III та IP54 між -25 ° C та +65 ° C.

Властивості
- Електронно керований з одного боку;
- Легко регульований циліндровий кулачок;
- Дверна ручка: пластик;
- Включає літієві елементи живлення;
- До 120 000 операції або до 10 років у режимі очікування;
- Протокол з датою та часом;
- Мінімальна довжина: 30,7 мм / 30,7 мм.

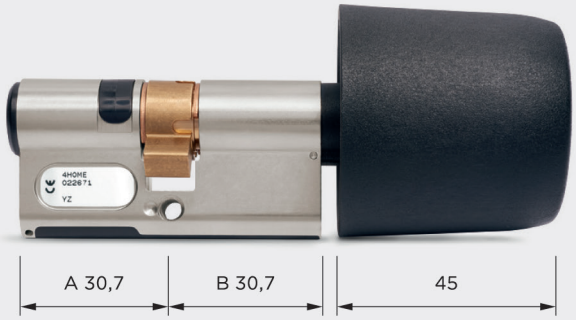

	A (мм)	B (мм)
Базова довжина	30,7	30,7
Доступне розширення	35	35
	40	40
	⋮	⋮
	+5	+5

Електронний навісний замок тип BO 85

Область застосування
- Медичні шафи, картотеки, контейнери;
  Внутрішня поверхня при температурі від +5 °C до +55° C
- IP54.

Властивості
- Програмування електронного контролю;
- Сталева дужка, висотою 28 мм;
- Корпус з нержавіючої сталі;
- Включає літієві елементи живлення;;
- До 10 000 операцій або до 6 років у режимі очікування;
- Функція протоколу з датою та часом.

Вимірювання та заміна циліндра

Підбираючи циліндр, важливо правильно вміти виміряти зовнішній і внутрішній розмір!
Розглянемо два варіанти:

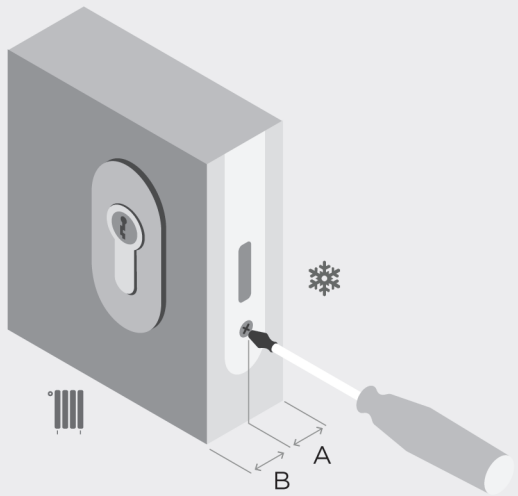

Крок 1:

Видаліть циліндр

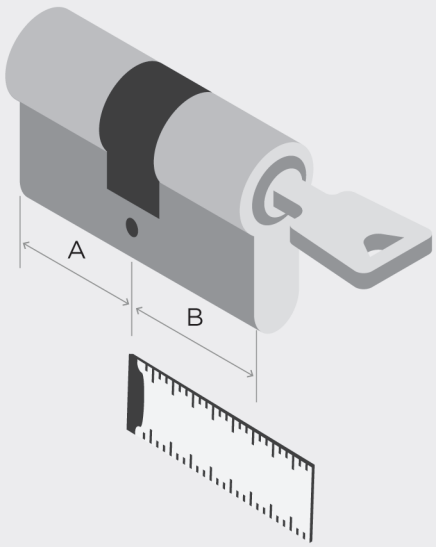

Крок 2:

Виміряйте циліндр

A = зовнішня сторона, B = внутрішня сторона

Видалення та вимір існуючого циліндра

Щоб зняти існуючий циліндр, вставте ключ у отвір і трохи повертайте, щоб виставити ключ у вертикальне положення (нейтральне положення). Потім використовуйте викрутку, щоб ослабити фіксуючий гвинт. Оскільки ключ заблокований, циліндр повинен легко звільнитися. Якщо циліндр застряг, обережно потягніть за ключ і витягніть циліндр.

Візьміть старий циліндр та лінійку, виміряйте два розміри від центру кріпильного отвору з різьбою. Зовнішній розмір (A) — та сторона циліндра, яка була з зовнішньої сторони двері. Внутрішній розмір (B) — сторона циліндра, яка була всередині приміщення.

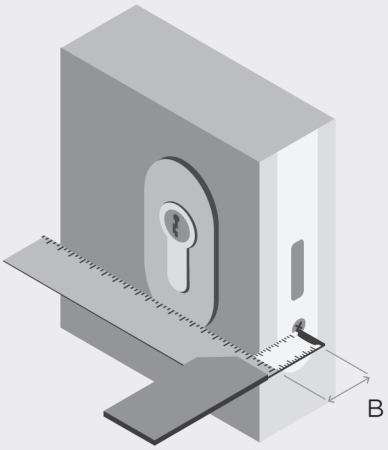

Крок 1:

Виміряйте внутрішню відстань
B = внутрішня сторона (всередені приміщення)

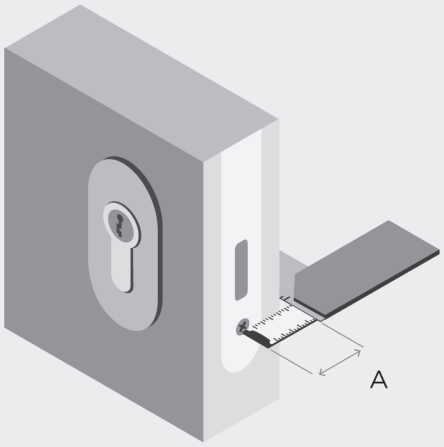

Крок 2:

Виміряйте зовнішню відстань
A = зовнішня сторона (ззовні приміщення)

Визначення розміру циліндра шляхом вимірювання двері

У дверей на торці (дивіться малюнок) на рівні циліндра завжди є отвір, через який циліндр кріпитися у двері. Всі вимірювання робимо від центру цього кріпильного отвору. Візьміть куточок і лінійку або дві лінійки, виміряйте два розміри від центру кріпильного отвору. Зовнішній розмір (A) та сторона циліндра яка виходить на зовнішню сторону двері — від середини кріпильного отвору до зовнішнього краю дверей. Внутрішній розмір (B) — так само, але з протилежного боку. Циліндри виробляються з розмірним кроком 5 мм. Пара міліметрів які додаються за рахунок накладки, вважаються нормою.

Найпростіший спосіб повного контролю

Безпека будь-якого приміщення починається з самого входу. BlueCompact від Winkhaus — це новаторське рішення для контролю доступу та для захисту Вашого будинку.

Система blueCompact дуже зручна у користуванні завдяки чітко організованій операційній системі. Безкоштовний додаток BlueCompact тепер доступний у магазині App Store у версії iOS (iOS 9 або вище) або в магазині Google Play для пристроїв Android ™ (версію 5.0 або пізнішої версії). Смартфони повинні мати Bluetooth 4.0 або новішої версії.

Download on the App Store

ANDROID APP ON Google play

Натисніть,
щоб запустити додаток

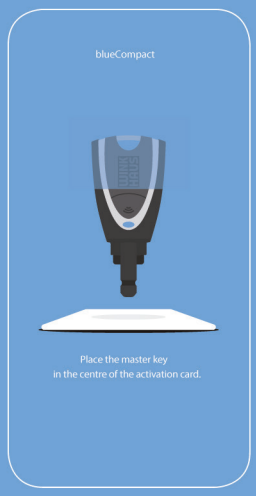

Активувати систему
за лічені секунди.

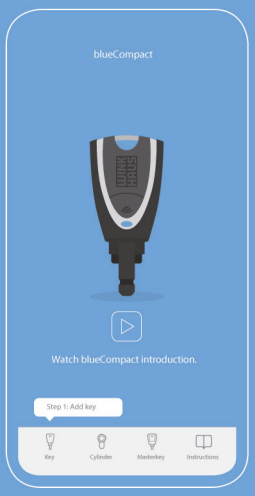

Всі функції описані
крок за кроком.

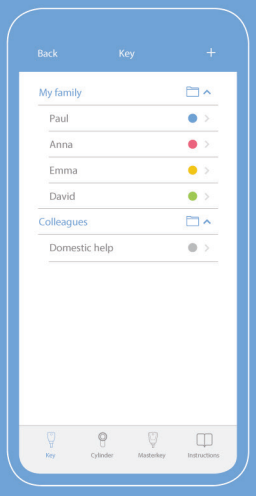

Кожен ключ і циліндр
під вашим контролем.

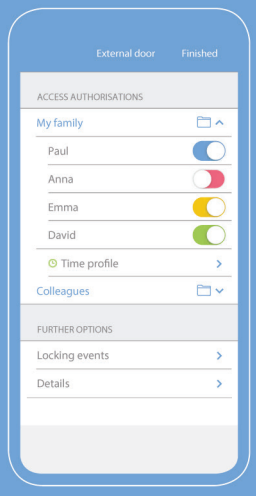

Негайний дозвіл
або скасування авторизації.

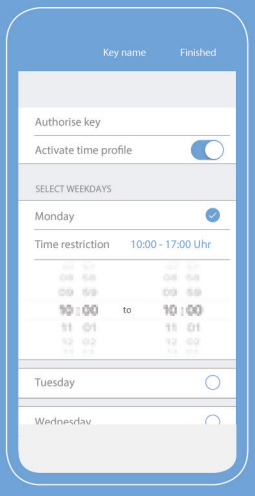

Швидке налаштування
індивідуальні часові профілів

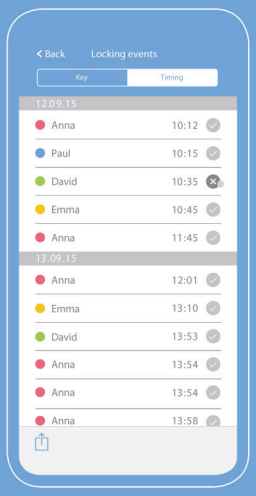

Миттєвий огляд
всіх операцій

Надзвичайно легке
управління цілою системою

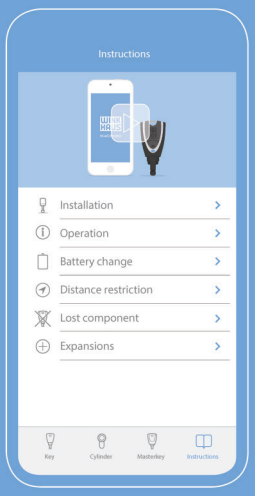

Навчальні відеоролики
доступні в будь-який час.

Engineered in Germany.

Компанія Winkhaus з 1854 року вражає покупців своїми інноваційними виробами. У центрах розвитку Winkhaus в Німеччині інженери розробляють найсучасніші моделі віконної та дверної техніки з урахуванням останніх технологічних досягнень. Завдяки їх наполегливій праці проекти набувають реального втілення, тому кожен виріб є взірцем німецької інженерної майстерності.

bluecompact.com

ТОВ «Вінкхаус Україна»

вул. Свято-Покровська, 68,
смт Гостомель, 08290
Україна
T +38 044 390 29 93
F +38 044 390 29 95

winkhaus.com.ua
info@winkhaus.com.ua